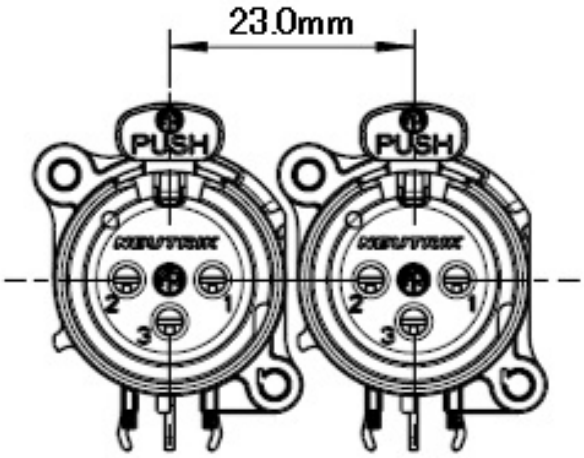

NC3FAHL-0

*** DISCONTINUED ***

Aシリーズは最も軽量（当社比）、コンパクトな基板取り付け型のコネクターです。

バリエーションが豊富で、基板取り付け方向、グランド端子の接地、ラッチロックの有無の組合せにより、取り付け条件を自由に選択できます。

また、並べて使用する際の取り付け間隔はわずか23mm（水平・垂直基板用の場合）なため高密度な実装が可能です。

コンタクトには金メッキを標準装備しています。

Features & Benefits

XLRタイプメス型3ピンレセプタクルコネクター　Aシリーズ　左側基板用

・コンタクト：金メッキ
・ラッチロック：無し（リテンションスプリング付き）
・シャーシ、シェルグランド端子：接続無し
・耐燃性：UL94 V-0
・取り付け推奨ネジ：A-SCREW-1-8（φ2.9×8mmタップネジ）
・取り付け可能間隔：25.5mm

Technical Information

All rights reserved / 28.08.2025

NEUTRIK

Product	
Title	NC3FAHL-0
Connection Type	XLR
Gender	female

Electrical	
Capacitance between contacts	≤ 4 pF
Contact resistance	≤ 6 mΩ
Dielectric strength	1,5 kVdc
Insulation resistance	> 10 GΩ (initial)
Rated current per contact	6 A
Rated voltage	< 50 V
Grounding Options	no grounding

Mechanical	
Insertion force	≤ 20 N
Withdrawal force	≤ 20 N
Lifetime	> 1000 mating cycles
Locking force	> 20 separating force N
Wiresize	
Locking device	Retention spring
Mounting direction	Rear mounting
Chassis shape	A
Mounting	A-Screw

All rights reserved / 28.08.2025

NEUTRIK

Material	
Contacts	Bronze (CuSn6)
Insert	Polyamide (PA 6.6 30 % GR)
Locking element	Steel Ck67

Environmental	
Approvals	UL
Flammability	UL 94 V-0
Standard compliance	IEC 61076-2-103
Protection class	IP 40
Solderability	Complies with IEC 68-2-20
Temperature range	-30 °C to +80 °C

All rights reserved / 28.08.2025