NA2-IO-DLINE

***** DISCONTINUED *****

今日、プロオーディオ業界においてイーサネットを利用したオーディオネットワークは既に必須の時代となりました。オーディオネットワークはルーティングをシンプルにし、日常の業務効率を語る上で無視できない存在となっています。しかし、依然として多くの機器はオーディオネットワークに対応しておらず、アナログ接続を必要としています。この状況を解決すべく、**DanteTM**ネットワークへのアナログ機器統合の為に登場したのがノイトリックの**NA2-IO-DLINE**インターフェースです。

アナログ信号の世界と**DanteTM**の世界を繋ぐこの製品は多くのお客様にお使い頂くべく高コストパフォーマンスを目指して作られました。**PoE**給電機能を持ったイーサコネクターとアナログ**2**イン（ライン）**2**アウト、そしてノイトリックらしさと言える堅牢性を備えたこの製品はポータブルでもラック、トラス、フロアボックス、テーブルへのマウントでもお使い頂けます。

All rights reserved / 12.10.2024

NEUTRIK

製品の特長

・ステージ等過酷な環境にも耐えられるな堅牢なボディ
・信頼のロック機構を備えたコネクターを装備
・アナログオーディオ入力：2チャンネル（ラインレベルのみ対応）
・アナログオーディオ出力：2チャンネル
・電源供給はイーサコネクター経由
（PoE対応スイッチングハブもしくはPoEインジェクターをご用意下さい）
・AES67対応
・脱着式のラバープロテクションと豊富なアクセサリーにより様々な場所に取り付け可能

製品紹介動画

詳細な技術情報に関しましては日本語マニュアルをご確認下さい。

※Audinate® とDante™はAudinate Pty Ltd.の商標です。

使用例

Input application:

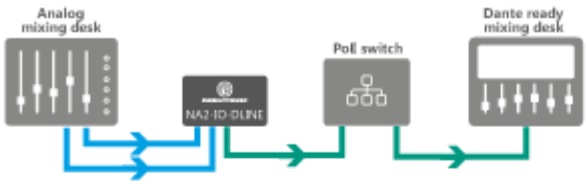

Output application:

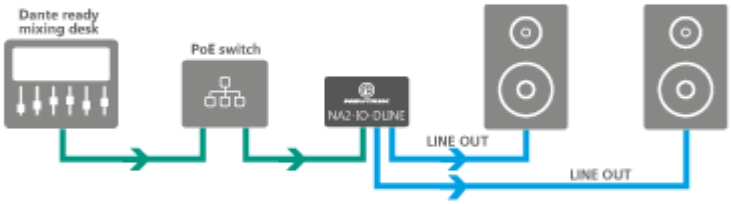

Input & Output application (Mixed mode):

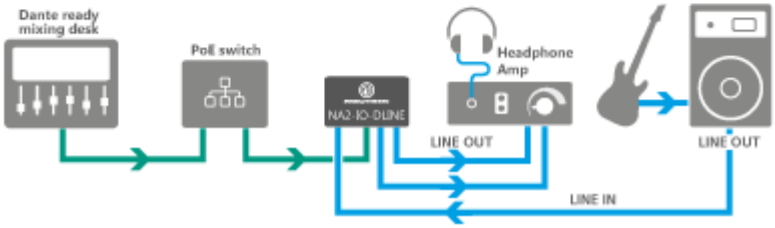

All rights reserved / 12.10.2024

セットアップ・電源供給方法

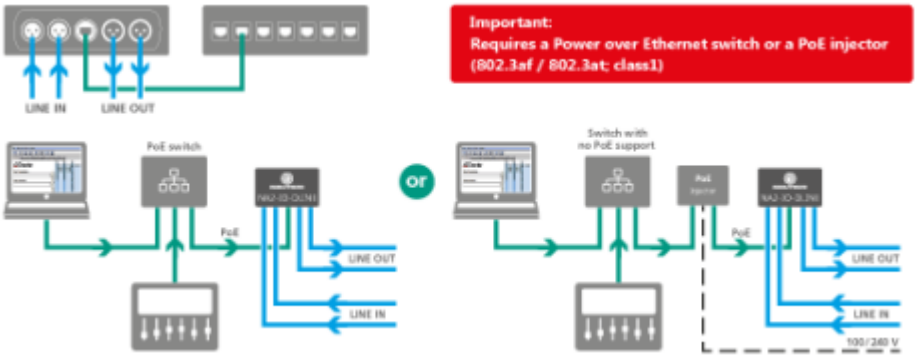

All rights reserved / 12.10.2024